Raccordement avec interrupter de proximité

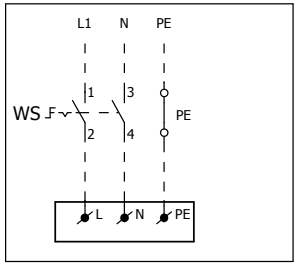

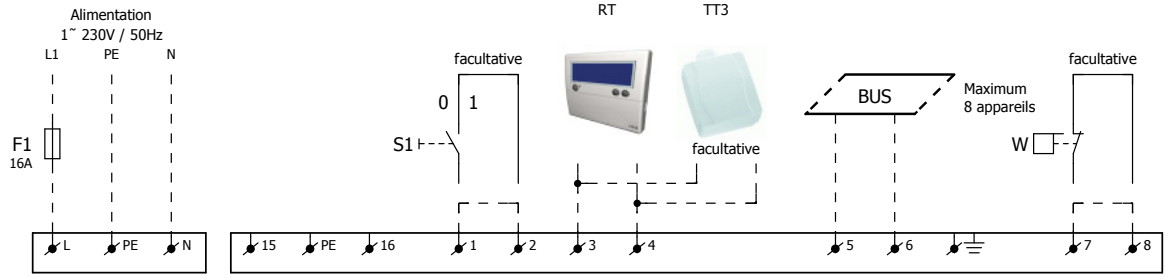

Raccordement externe

F1,F2,F3	-	Fusible
GV1,GV2	-	Vanne gaz
H1	-	Témoin défaut
IS	-	Barre d'ionisation
K1	-	Contacteur ventilateur (externe)
K2	-	Contacteur
MK	-	Electrovanne bypass
PF	-	Pressostat de filtre (si nécessaire)
VLV	-	Extracteur de fumée
RT	-	Thermostat d'ambiance digital
S1	-	Interrupteur marche/arret (facultative)
S2	-	Réarmement á distance
TT1	-	Sonde de température de proximité
TT2	-	Sonde de température système
TT3	-	Sonde de température digital (facultative)
VM1	-	Moteur ventilateur 1
VM2	-	Moteur ventilateur 2
W	-	Sonde d'eau de condensation (facultative)
WS	-	L'interrupteur de proximité

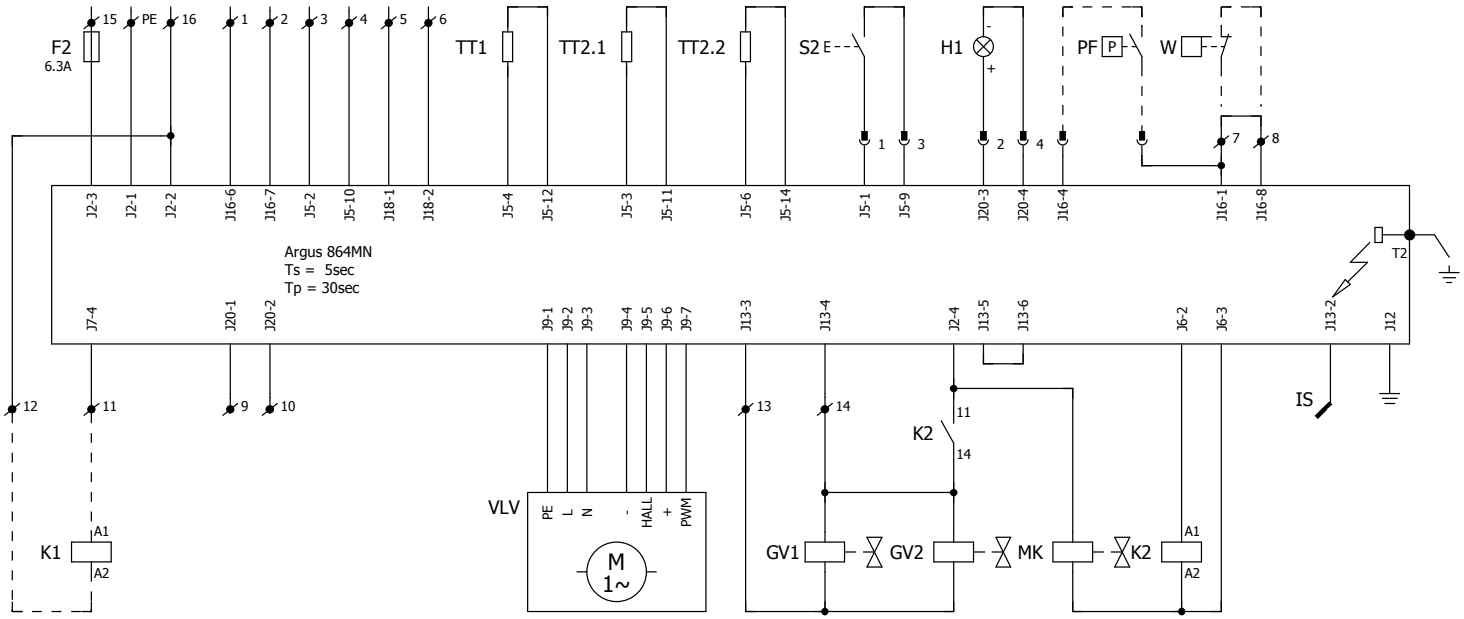

mark climatisation	G+ 150	Schema electrique			Schéma d'electrique	WLV-012211-FR	
		Get.	J.W.	Date 8-9-2017	Groupe	WLV	Type GS+
		Gec.	TvD	Norm	Art.nr.		Version 1.0

1